Einfachwirkender Teleskopzylinder CH-308/B

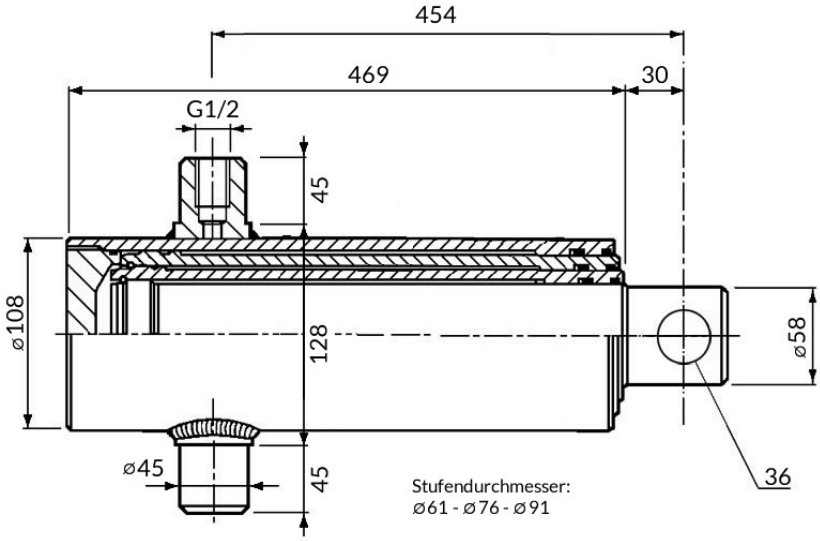

Bestellnummer: CH-308/B

Eigenschaften:

- Hub: 1060mm
- Druckkraft: 130,1kN (etwa 13 Tonnen) bei 200bar
- Max. Hubgeschwindigkeit: 0,2m/s
- Max. Betriebsdruck: 200 bar
- Prüfdruck: 300 bar
- Temperaturbereich: -30°C bis +90°C

Werkstoffe:

- Stange: CK45 verchromt f7 Ra<0,2
  Chromschicht min. 20 µm
  Korrosionsbeständigkeit: 209 Stunden
  NSS ISO 9227 Klasse 9 (ISO 4540) Vickershärte 900 HV
- Rohr: ST 52.3 BK DIN 2393/C Toleranz H9 Ra<0,8µm
- Führung: Stahl 38 MF5 mit Salzbadnitrierung

Dichtungen:

- Stange: Polyurethan – Kompaktlippendichtung + Abstreifer

Konservierung: schwarze Grundierfarbe,RAL 9005

Empfehlungen:
Der Zylinder darf auf keinen Fall als mechanischer Anschlag dienen!
Keine Schweißarbeiten am Zylinder vornehmen.

Ersatzteile:
Dichtungssatz Bestellnummer CH-DI-RT36

www.hytec-hydraulik.de
Hytec Hydraulik OHG
Am Lohen 21
38350 Helmstedt
Tel.: 05351 52352-0
Fax: 05351 52352-18
email: info@hytec-hydraulik.de