Technische Daten 3/2-Wege-Schieberventil, Nenngröße 4 (12 V, 24 V)

Einschraubventil in Anschlussblock

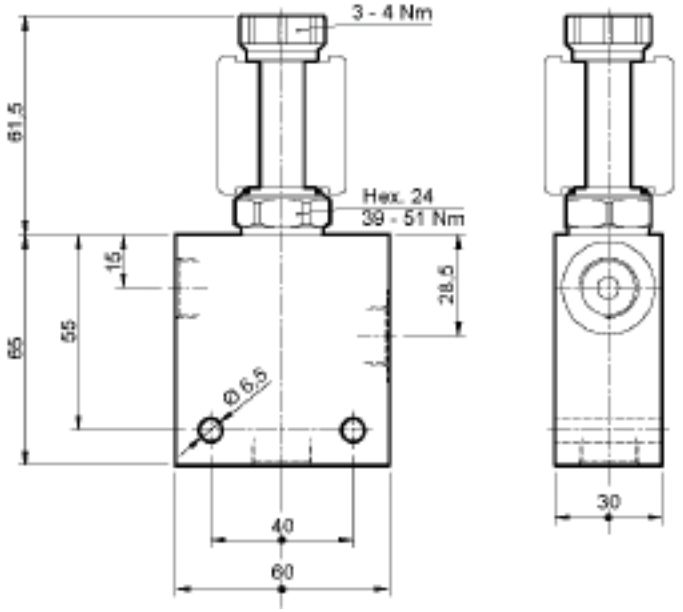

Kennlinie

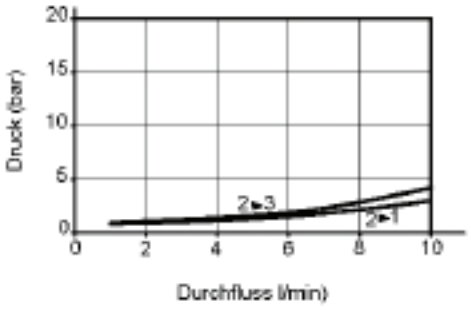

Skizze

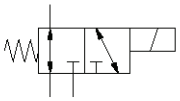

Maße Magnetspule (mm)

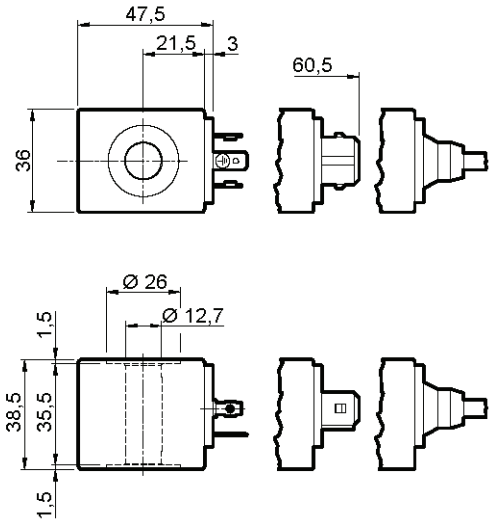

Masse: 0,18 kg
Wärmeisolierungsklasse H: 180 °C
Umgebungstemperaturbereich: – 30 °C … + 60 °C

Eingangsspannungsschwankungen dürfen ± 10 % der Nennspannung nicht überschreiten, um eine korrekte Funktion und lange Lebensdauer der Spulen zu gewährleisten.

Maße Magnetstecker (mm)

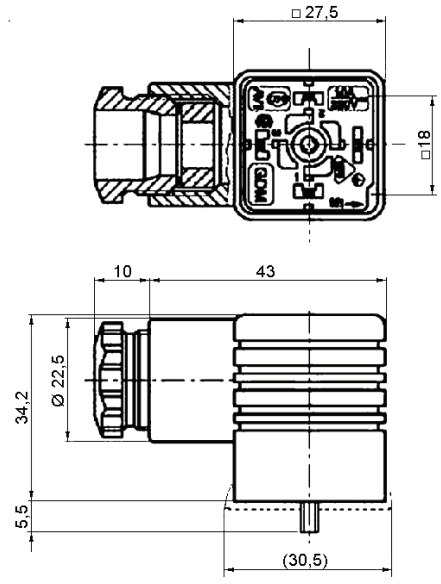

Kennwerte: Polzahl: 2 +
Erde Betriebsspannung: UC 250 V
Betriebsstrom: 16 A
Temperaturbereich: – 40 ... + 125 °C
Leitungsverschraubung: Pg 11
anschließbare Leitungen: 6 - 9 mm
Anschlussart: Schrauben
Farbe: schwarz
Beschreibung: Leitungsdose DIN 43650 - AF 2-Pg 9
Lieferumfang: 1 x Leitungsdose, 1 x Zentralschraube M 3 x 35